符号

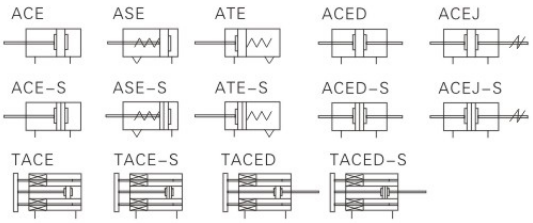

产品特性

1、执行ISO21287标准，安装尺寸通用性强；
2、缸体与前、后盖采用螺纹连接，强度好，维修方便；
3、缸体内径精加工后再作硬质氧化处理，耐磨、耐久性好；
4、活塞密封采用异型双向密封结构，尺寸紧凑，有储油功能；
5、紧凑型结构，能有效节省安装空间，与同缸径ISO15552标准气缸相比，节省空间达50%；
6、缸体三边带有传感器槽，安装传感器方便；
7、内置防撞垫，有效吸收高速运转和机械回转产生的残余能量；
8、多种规格安装附件可供选择。

标准规格

内径(mm)		12	16	20	25	32	40	50	63	80	100	125
动作型式		复动型										
		单动型押出型、单动引入型										
工作介质		空气(经40μm以上滤网过滤)										
使用压力范围	复动型	0.15~1.0MPa(22~145Psi)										
	单动型	0.2~1.0MPa(28~145Psi)										
保证耐压力		1.5MPa(215Psi)										
使用温度范围 ℃		-20~70										
使用速度范围		复动型：30~500mm/s　单动型：50~500mm/s										
行程公差范围		行程≤100 $^{+1.0}_{0}$　行程＞100 $^{+1.5}_{0}$										
缓冲型式		防撞垫										
*接管口径		M5×0.8				G1/8						G1/4

*接管牙型有NPT、PT牙可供选择。

行程

内径(mm)			标准行程(mm)	最大行程
普通型	复动	12	5 10 15 20 25 30 35 40 45 50	50
		16	5 10 15 20 25 30 35 40 45 50 55 60 70 75	75
		20	5 10 15 20 25 30 35 40 45 50 55 60 70 75 80 90 100	100
		25	5 10 15 20 25 30 35 40 45 50 55 60 70 75 80 90 100 110 120 125 150	150
		32 40	5 10 15 20 25 30 35 40 45 50 55 60 70 75 80 90 100 110 120 125 150 160 175 200	200
		50 63	5 10 15 20 25 30 35 40 45 50 55 60 70 75 80 90 100 110 120 125 150 160 175 200 225 250	250
		80 100 125	5 10 15 20 25 30 35 40 45 50 55 60 70 75 80 90 100 110 120 125 150 160 175 200 225 250 275 300	300
	单动	12	5 10	10
		16~100	5 10 15 20 25	25
导杆型	复动	12	5 10 15 20 25 30 35 40 45 50	50
		16	5 10 15 20 25 30 35 40 45 50 55 60 70 75	75
		20 25	5 10 15 20 25 30 35 40 45 50 55 60 70 75 80 90 100	100
		32 40	5 10 15 20 25 30 35 40 45 50 55 60 70 75 80 90 100	100
		50 63	5 10 15 20 25 30 35 40 45 50 55 60 70 75 80 90 100	100
		80 100	5 10 15 20 25 30 35 40 45 50 55 60 70 75 80 90 100	100

注：1、在容许行程范围内，当行程＞最大行程时，作非标处理，其它特殊行程请与本公司联系；
2、最大行程范围内的非标行程以上一级标准行程改制而成，其外形尺寸为上一级标准行程气缸的外形尺寸。
如行程为23的非标行程气缸是由标准行程为25的标准气缸改制而成，其外形尺寸与其相同。

成品订购码

ACE	20	×	30			S	B	□	□
ACED	20	×	30			S	B	□	□
ACEJ	20	×	30	—	30	S	B	□	□

缸径
12 16 20 25 32 40 50 63 80 100 125

行程
详见行程列表

型号
- ACE:紧凑型气缸(复动型)
- ASE:紧凑型气缸(单动押出型)
- ATE:紧凑型气缸(单动引入型)
- TACE:紧凑型气缸(复动带导杆型)
- TACED:紧凑型气缸(双轴复动带导杆型)
- ACED:紧凑型气缸(双轴复动型)
- ACEJ:紧凑型气缸(双轴复动行程可调型)

调整行程

规格	调整行程
ACEJ	10：10mm
	20：20mm
	30：30mm
	40：40mm
	50：50mm
	75：75mm
	100：100mm
其它规格	无此代码

磁石代号
- 空白：不附磁石
- S：附磁石

活塞杆牙型
- 空白：内牙型
- B：外牙型

固定型式
- 空白:无安装附件
- FA:前法兰连接板
- FB:后法兰连接板
- CA:单耳固定座
- CB:双耳固定座
- CR:单耳连接座
- FTC:前盖耳轴支架
- LB:轴向固定座
- SDB:后铰固定座

牙型代码
- 空白:PT牙
- T:NPT牙
- G:G牙

■ 外形尺寸图(毫米)

ACE

Φ12

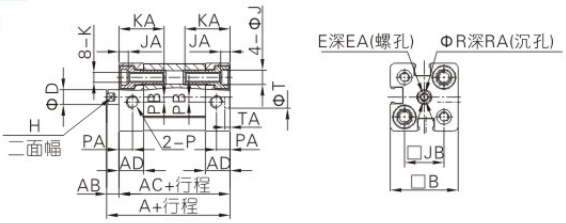

Φ16~Φ25

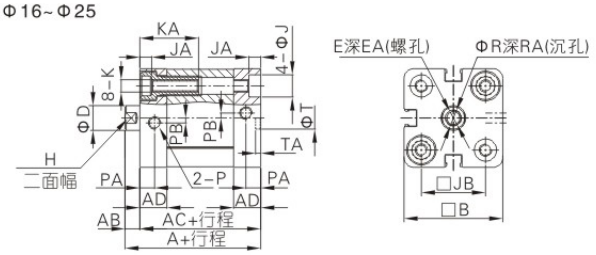

Φ32~Φ63

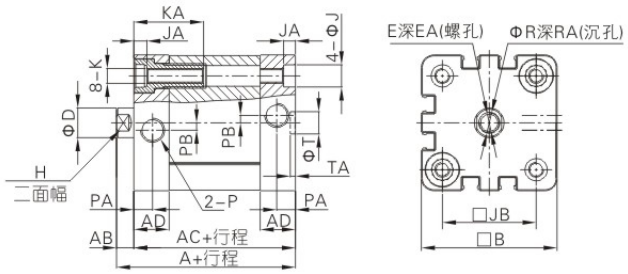

Φ80~Φ125

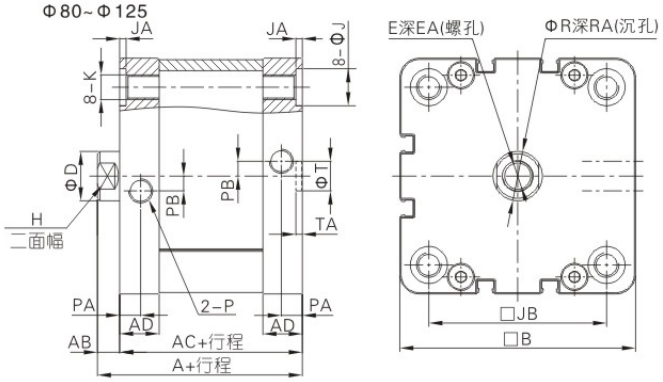

缸径/符号	A	AB	AC	AD	B	D	E	EA	H	J	JA	JB	K	KA	P	PA	PB	R	RA	T	TA
12	40	5	35	10	27.5	6	M3×0.5	8	5	6	3.5	16	M4×0.7	18.5	M5×0.8	5.5	2	3.5	1.5	9	2.1
16	40	5	35	10	30	8	M4×0.7	10	7	6	3.5	18	M4×0.7	18.5	M5×0.8	5.5	2	4.5	1.5	9	2.1
20	43	6	37	10.5	35.5	10	M6×1.0	14	9	9	4.5	22	M5×0.8	23.5	M5×0.8	6	2	6.5	2.5	9	2.1
25	45	6	39	11	40	10	M6×1.0	14	9	9	4.5	26	M5×0.8	23.5	M5×0.8	6	2	6.5	2.5	9	2.1
32	51	7	44	14	49.5	12	M8×1.25	16	10	9	4.5	32.5	M6×1.0	28.5	G1/8	7.5	3	8.5	3.5	9	2.1
40	52.5	7	45.5	14.5	55	12	M8×1.25	16	10	9	4.5	38	M6×1.0	28.5	G1/8	7.5	3	8.5	3.5	9	2.1
50	53.5	8	45.5	14.5	65.5	16	M10×1.5	20	13	11	4.5	46.5	M8×1.25	30.5	G1/8	7.5	3	10.5	4.5	12	2.6
63	57	8	49	15	75.5	16	M10×1.5	20	13	11	4.5	56.5	M8×1.25	30.5	G1/8	7.5	4	10.5	4.5	12	2.6
80	63	9	54	16	95.5	20	M12×1.75	20	17	15	2.5	72	M10×1.5	–	G1/8	8.5	6	12.5	6	12	2.6
100	76	9	67	19	113.5	20	M12×1.75	20	17	15	2.5	89	M10×1.5	–	G1/8	10.5	7	12.5	6	12	2.6
125	92	11	81	20	134.5	25	M16×2.0	25	21	–	–	110	M12×1.75	–	G1/4	10.5	8	16.5	7	12	2.6

注：附磁型与不附磁型之尺寸相同。

ASE

Φ12

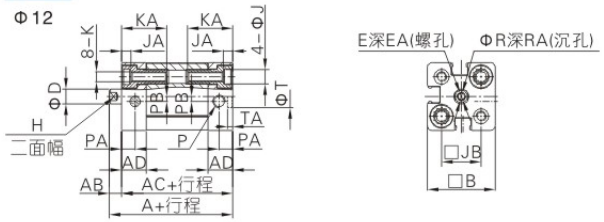

Φ16~Φ25

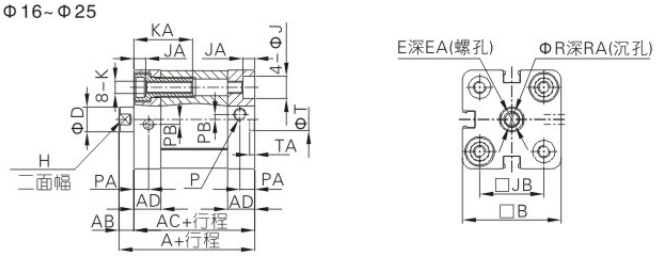

Φ32~Φ63

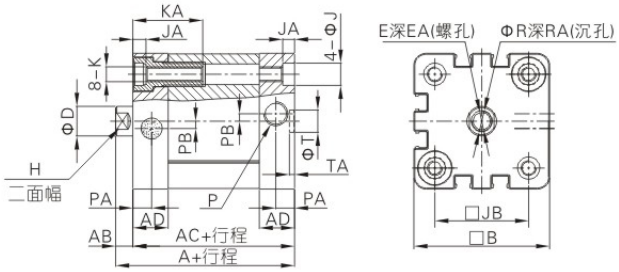

Φ80/Φ100

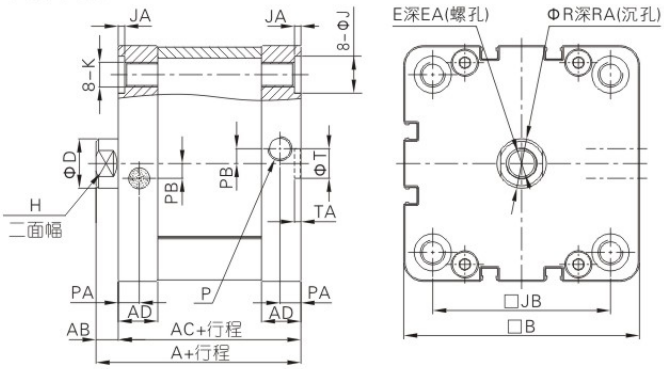

紧凑型气缸

ATE

Φ12

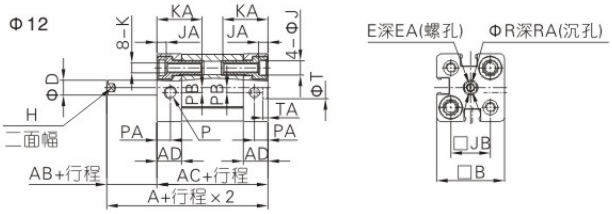

Φ16~Φ25

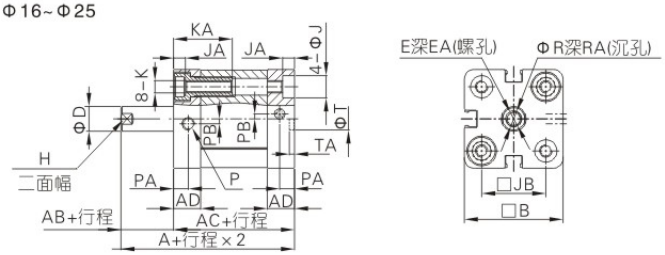

Φ32~Φ63

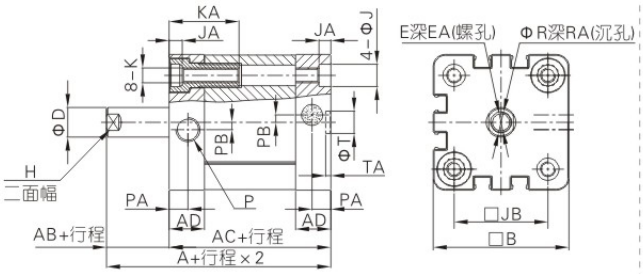

Φ80/Φ100

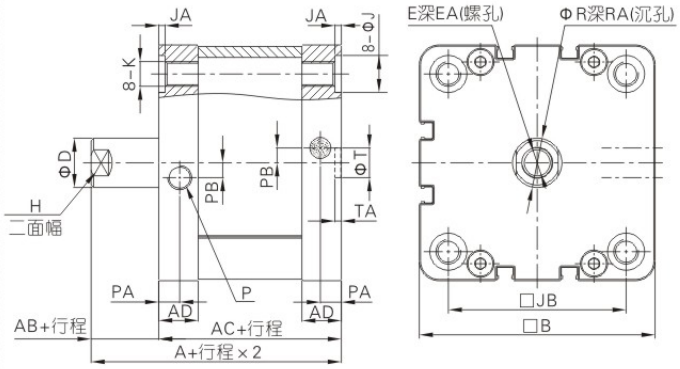

缸径/符号	A	AB	AC	AD	B	D	E	EA	H	J	JA	JB	K	KA	P	PA	PB	R	RA	T	TA
12	40	5	35	10	27.5	6	M3×0.5	8	5	6	3.5	16	M4×0.7	18.5	M5×0.8	5.5	2	3.5	1.5	9	2.1
16	40	5	35	10	30	8	M4×0.7	10	7	6	3.5	18	M4×0.7	18.5	M5×0.8	5.5	2	4.5	1.5	9	2.1
20	43	6	37	10.5	35.5	10	M6×1.0	14	9	9	4.5	22	M5×0.8	23.5	M5×0.8	6	2	6.5	2.5	9	2.1
25	45	6	39	11	40	10	M6×1.0	14	9	9	4.5	26	M5×0.8	23.5	M5×0.8	6	2	6.5	2.5	9	2.1
32	51	7	44	14	49.5	12	M8×1.25	16	10	9	4.5	32.5	M6×1.0	28.5	G1/8	7.5	3	8.5	3.5	9	2.1
40	52.5	7	45.5	14.5	55	12	M8×1.25	16	10	9	4.5	38	M6×1.0	28.5	G1/8	7.5	3	8.5	3.5	9	2.1
50	53.5	8	45.5	14.5	65.5	16	M10×1.5	20	13	11	4.5	46.5	M8×1.25	30.5	G1/8	7.5	3	10.5	4.5	12	2.6
63	57	8	49	15	75.5	16	M10×1.5	20	13	11	4.5	56.5	M8×1.25	30.5	G1/8	7.5	4	10.5	4.5	12	2.6
80	63	9	54	16	95.5	20	M12×1.75	20	17	15	2.5	72	M10×1.5	–	G1/8	8.5	6	12.5	6	12	2.6
100	76	9	67	19	113.5	20	M12×1.75	20	17	15	2.5	89	M10×1.5	–	G1/8	10.5	7	12.5	6	12	2.6

注：附磁型与不附磁型之尺寸相同。

ACED

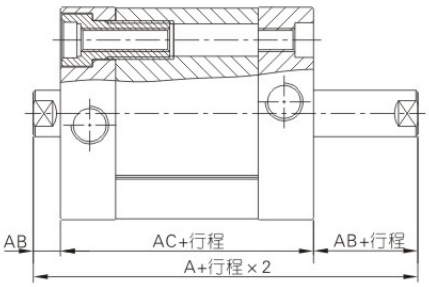

ACEJ

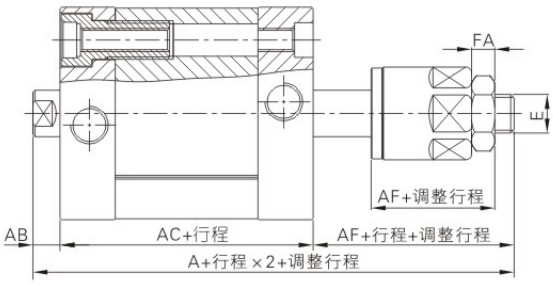

缸径/符号	A(ACED)	A(ACEJ)	AB	AC	AF	FA	E
12	45	57	5	35	17	4	M5×0.8
16	45	61	5	35	21	5	M6×1.0
20	49	68	6	37	25	6	M8×1.25
25	51	70	6	39	25	6	M8×1.25
32	58	78	7	44	27	6	M10×1.25
40	59.5	79.5	7	45.5	27	6	M10×1.25
50	61.5	81.5	8	45.5	28	7	M12×1.25
63	65	85	8	49	28	7	M12×1.25
80	72	92	9	54	29	8	M16×1.5
100	85	105	9	67	29	8	M16×1.5
125	103	127.5	11	81	35.5	10	M20×1.5

注：未标注之尺寸与ACE标准型之尺寸相同；
附磁型与不附磁型之尺寸相同。

TACE

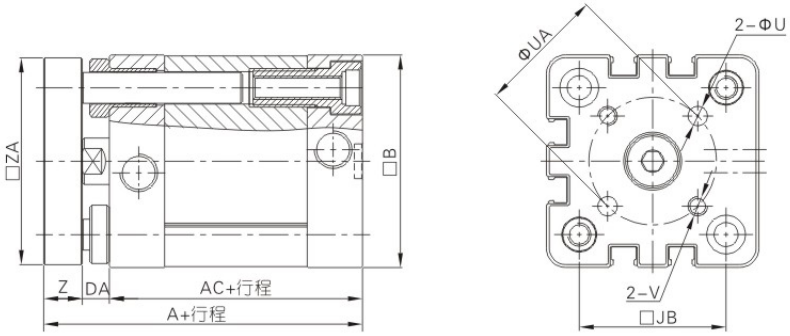

TACED

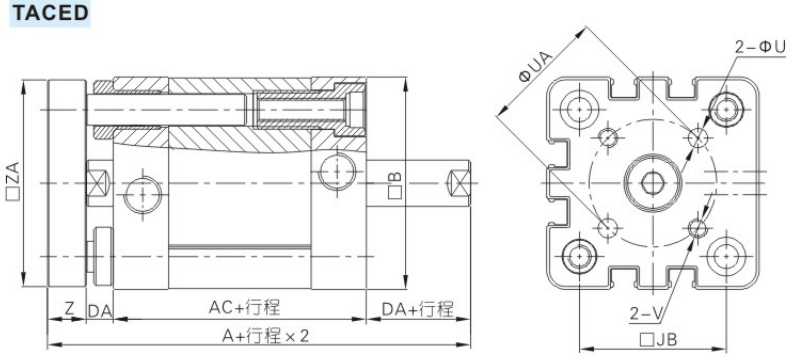

缸径/符号	A(TACE)	A(TACED)	AC	B	DA	JB	U	UA	V	Z	ZA
12	46	51	35	27.5	5	16	3	12	M3×0.5	6	26.5
16	46	51	35	30	5	18	3	14	M3×0.5	6	29
20	51	57	37	35.5	6	22	4	17	M4×0.7	8	34.5
25	53	59	39	40	6	26	5	22	M5×0.8	8	39
32	61	68	44	49.5	7	32.5	5	28	M5×0.8	10	48
40	62.5	69.5	45.5	55	7	38	5	33	M5×0.8	10	53.5
50	65.5	73.5	45.5	65.5	8	46.5	6	42	M6×1.0	12	64
63	69	77	49	75.5	8	56.5	6	50	M6×1.0	12	74
80	77	86	54	95.5	9	72	8	65	M8×1.25	14	94
100	90	99	67	113.5	9	89	10	80	M10×1.5	14	112

注：未标注之尺寸与ACE标准型之尺寸相同；附磁型与不附磁型之尺寸相同。

外牙型尺寸

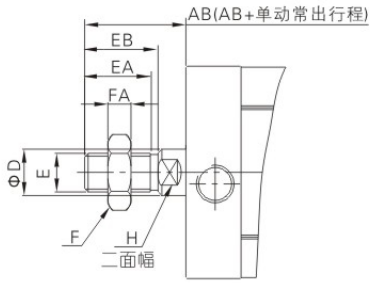

缸径/符号	AB	D	E	EA	EB	F	FA	H
12	15	6	M5×0.8	9	10	8	4	5
16	17	8	M6×1.0	11	12	10	5	7
20	22	10	M8×1.25	15	16	12	6	9
25	22	10	M8×1.25	15	16	12	6	9
32	26	12	M10×1.25	17	19	17	6	10
40	26	12	M10×1.25	17	19	17	6	10
50	30	16	M12×1.25	20	22	17	7	13
63	30	16	M12×1.25	20	22	17	7	13
80	37	20	M16×1.5	26	28	23	8	17
100	37	20	M16×1.5	26	28	23	8	17
125	51	25	M20×1.5	38	40	26	10	21

■ 附件外部规格

LB

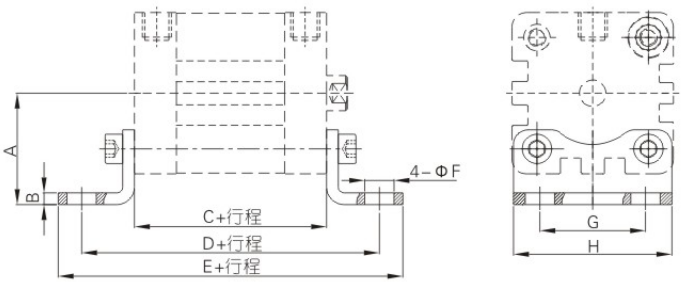

缸径/符号	A	B	C	D	E	F	G	H
12	21	3	35	61	71	5.5	16	25
16	22	3	35	61	70.6	5.5	18	27
20	27	3.8	37	69	81.6	6.5	22	34
25	29	3.8	39	71	83.6	6.5	26	38
32	33.5	4	44	76	89	7	32	48
40	38	4	45.5	81.5	97.5	10	36	54
50	45	5	45.5	87.5	103.5	10	45	65
63	50	5	49	91	107	10	50	75
80	63	6	54	106	127	12	63	95
100	74	6	67	121	146	14.5	75	112

注：上表中的C值是ACE系列之值，其它系列的C值请参考相应内容。

C

FA/FB

Φ12~Φ25

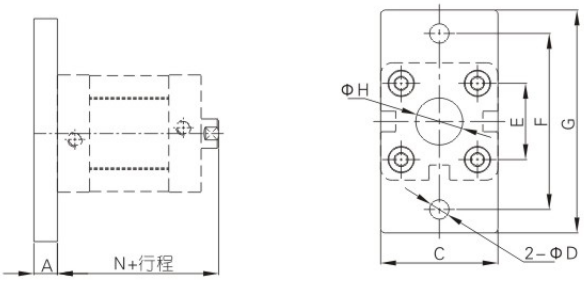

Φ32~Φ125

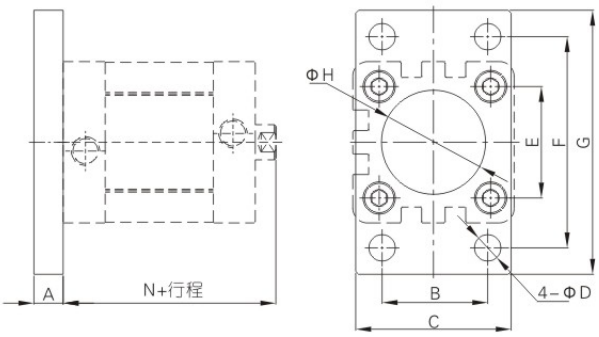

缸径/符号	A	B	C	D	E	F	G	H	N
12	8	–	25	5.5	16	40	55	10	40
16	8	–	30	5.5	18	43	55	10	40
20	8	–	35	6.6	22	55	68	16	43
25	8	–	39.5	6.6	26	60	76	16	45
32	10	32	47	7	32.5	64	80	30.5	51
40	10	36	53	9	38	72	90	35.5	52.5
50	12	45	65	9	46.5	90	108	40.5	53.5
63	12	50	75	9	56.5	100	118	45.5	57
80	16	63	95	12.5	72	126	150	45.5	63
100	16	75	115	14.5	89	150	176	55.5	76
125	20	90	139	16.5	110	180	218	60.5	92

CA

Φ12~Φ25

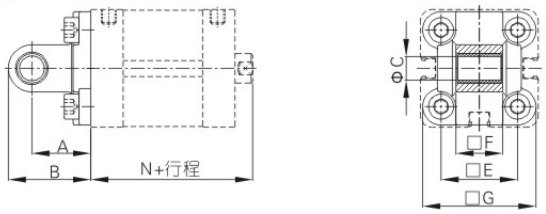

Φ32~Φ125

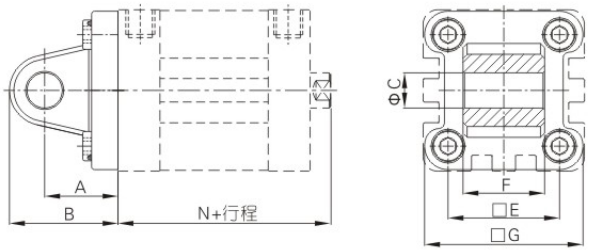

缸径/符号	A	B	C	E	F	G	N
12	16	22	6	16	11.9	24	40
16	16	22	6	18	11.9	28.5	40
20	20	28	8	22	15.9	34.5	43
25	20	28	8	26	15.9	38.5	45
32	22	32.5	10	32.5	25.8	46.5	51
40	25	37	12	38	27.8	54	52.5
50	27	39	12	46.5	31.7	64	53.5
63	32	47	16	56.5	39.7	75	57
80	36	51.5	16	72	49.7	93	63
100	41	61	20	89	59.7	110	76
125	50	74	25	110	69.7	134	92

CB

Φ32~Φ125

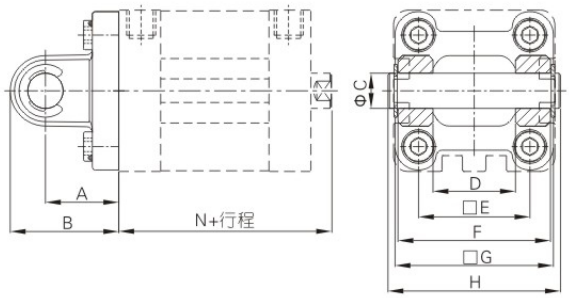

缸径/符号	A	B	C	D	E	F	G	H	N
32	22	32.5	10	26	32.5	45	46.5	51	51
40	25	37	12	28	38	52	54	59	52.5
50	27	39	12	32	46.5	60	64	67	53.5
63	32	47	16	40	56.5	70	75	77	57
80	36	51.5	16	50	72	90	93	97	63
100	41	61	20	60	89	110	110	119	76
125	50	74	25	70	110	130	134	139	92

注：CB附相应PIN。

CR

Φ32~Φ125

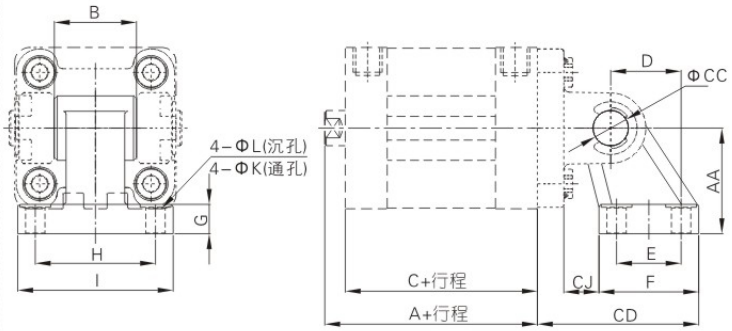

缸径/符号	A	AA	B	C	CC	CD	CJ	D	E	F	G	H	I	K	L
32	51	32	26	44	10	50	10	21	18	31	8	38	51	6.6	11
40	52.5	36	28	45.5	12	56	12	24	22	35	10	41	54	6.6	11
50	53.5	45	32	45.5	12	68	13	33	30	45	12	50	65	9	14
63	57	50	40	49	16	77	17	37	35	50	12	52	67	9	14
80	63	63	50	54	16	93	19	47	40	60	14	66	86	11	17
100	76	71	60	67	20	106	22	55	50	70	15	76	96	11	17
125	92	90	70	81	25	135	26	70	60	90	20	94	124	14	20

注：CR不可单独使用，必须与CB配合使用。

SDB Φ12~Φ25

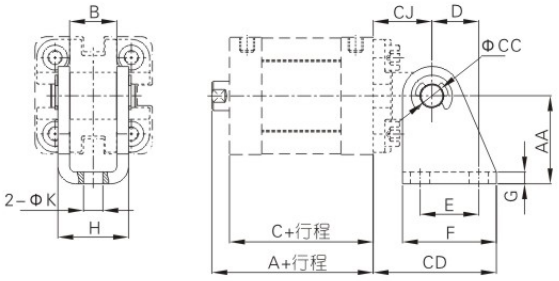

缸径/符号	A	AA	B	C	CC	CD	CJ	D	E	F	G	H	K
12	40	27	12.1	35	6	34	16	13	15	25	2	18.1	5.5
16	40	27	12.1	35	6	34	16	13	15	25	2	18.1	5.5
20	43	30	16.1	37	8	42	20	16	20	32	2.5	24.1	6.6
25	45	30	16.1	39	8	42	20	16	20	32	2.5	24.1	6.6

注：SDB附相应PIN，且不可单独使用，必须与CA配合使用。

FTC Φ32~Φ125

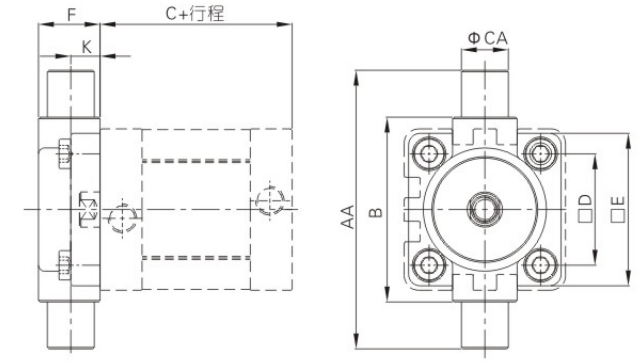

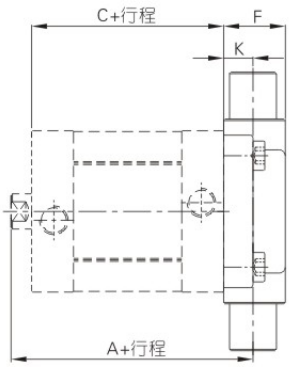

缸径/符号	A	AA	B	C	CA
32	63	74	50	44	12
40	66.5	95	63	45.5	16
50	71.5	107	75	45.5	16
63	77	130	90	49	20
80	85	150	110	54	20
100	102	185	132	67	25
125	124	210	160	81	25

缸径/符号	D	E	F	K
32	32.5	46	19	10
40	38	52	21	10
50	46.5	64	26	12
63	56.5	74	28	12
80	72	94	31	16
100	89	114	35	16
125	110	139	43	20

TCM2 Φ32~Φ125

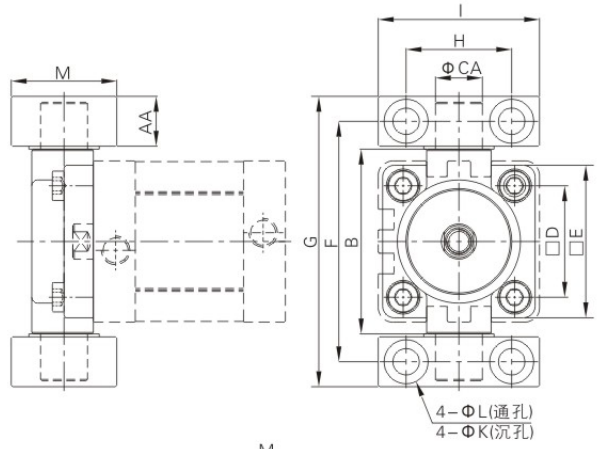

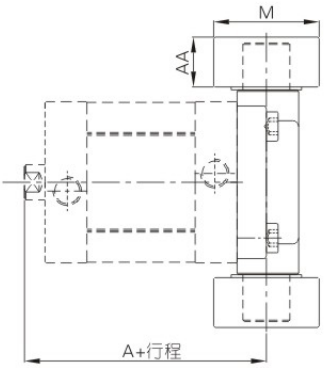

缸径/符号	A	AA	B	CA	D	E	F	G	H	I	K	L	M
32	63	14	52	12	32.5	46	66	80	32	46	11	7	30
40	66.5	17	65	16	38	52	82	99	36	55	15	9	36
50	71.5	17	75	16	46.5	64	94	111	36	55	15	9	36
63	77	20.5	90	20	56.5	74	113.5	134	42	65	18	11	40
80	85	20.5	112	20	72	94	133.5	154	42	65	18	11	40
100	102	24.5	135	25	89	114	159.5	184	50	75	20	14	50
125	124	24.5	170	25	110	139	187.5	212	50	75	20	14	50

注：TCM2必须与FTC配合使用，且附件安装位置不可任意调整。

I接头 F-ACQ12I

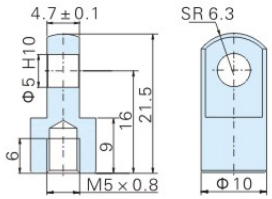

注：其余规格之I接头为通用件。

Y接头 F-ACQ12Y

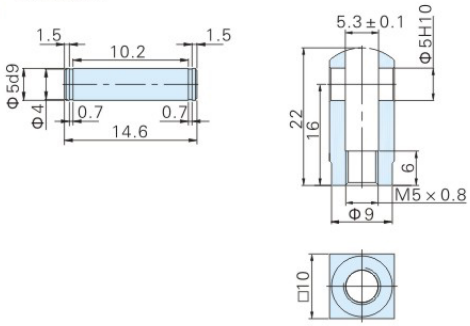

注：其余规格之Y接头为通用件。